SunMade

三鎂鋼刷有限公司

橡膠小型輪刷

單片橡膠小型輪刷

單片橡膠小型輪刷

單片橡膠小型輪刷

橡膠小型輪刷

在各項產業中，都需要使用到橡膠小型輪刷來作各種溝漕汙垢的清理及孔內汙垢的清除，藉以提高產品品質。

橡膠小型輪刷用途廣泛，適用於各種產業，隨著各種新型電動工具的開發，運用上更加廣泛與多元，它最大的特點是極度強韌的線材特點，所以非常不易斷線，是一種運用上相當彈性的刷子。

我們可以因應客戶的各種不同的溝漕尺寸需求，為客戶製作各種不同尺寸規格的橡膠小型輪刷，來達到客戶的需求。

我們所生產的橡膠小型輪刷可以使用各種線徑的線材，來製作各種質地紮實的橡膠小型輪刷，以達到客戶的需求。

請告訴我們您所需要的規格。

例如：

1. 刷子直徑：
2. 孔徑：
3. 刷子厚度：
4. 線材：
5. 線徑：
6. 包裝需求：
7. 其它規格尺寸與刷子特性：

以上規格請您在訂購時能夠告知我們，如果您有不明白之處，我們也非常願意針對您所需要的規格，作進一步的洽談與討論，來滿足您的需求。

單片橡膠小型輪刷

單片橡膠小型輪刷

單片橡膠小型輪刷

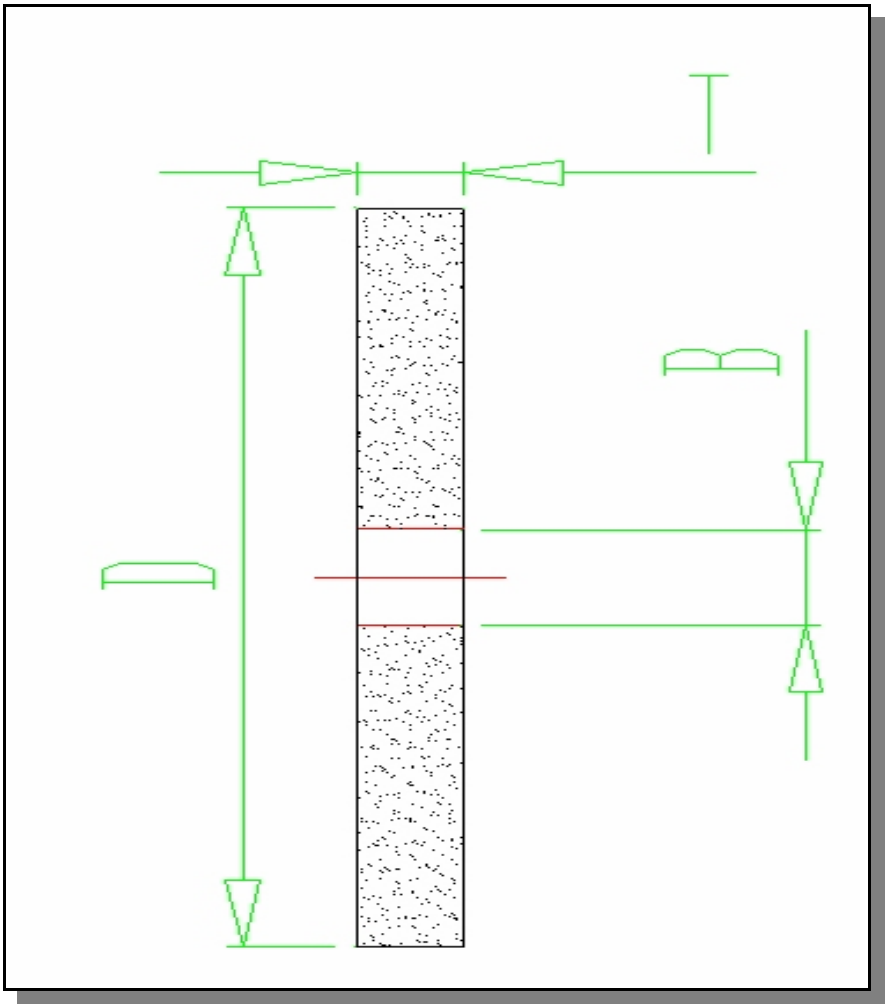

橡膠小型輪刷系列(所有尺寸皆可依客戶需求訂製)

品　　名	特　　性
橡膠小型輪刷	適用於清潔汙垢，可深入溝槽作拋光清潔處理，在高速旋轉時，刷毛不會零亂散開，且穩定性極佳。可裝置於各種電動工具上，是一種最佳的DIY橡膠小型輪刷。

取得更多資訊：

請瀏覽以下網站以取得更多關於【橡膠小型輪刷】的資訊：

http://www.sunmadebrush.com/

要訂購橡膠小型輪刷，請聯絡當地經銷商或三鎂鋼刷有限公司的業務代表。

公司：三鎂鋼刷有限公司
地址：臺灣高雄縣彌陀鄉中正西路255號
電話：+886-7-6194871
傳真：+886-7-6195268
Email1：sunmade.brush@yahoo.com
Email2：brush_power@yahoo.com.tw

© 2007三鎂鋼刷有限公司著作權所有，並保留一切權利。此份文件僅為資訊用途。三鎂鋼刷有限公司不承擔任何瑕疵責任擔保，不論其為明示或默示者。
© 三鎂是三鎂鋼刷有限公司在臺灣及（或）其他國家（地區）的註冊商標或商標。

SunMade